令和 8 年度	橋梁補修	工事
工事番号	第 76 号	
路線 河川 名	川原町根岸線	
施行 箇所	三戸郡五戸町 地内	
床版補修工図(1/2)	縮尺 図示	
図面番号	6 葉中 5	
五戸町 建設整備課		
青森県		

床版補修工図（1/2）

平面図 S=1:30
（下面）

凡例

	ひび割れ注入工（エポキシ樹脂系、遊離石灰無）
	ひび割れ充填工（ポリマーセメント系モルタル）
	断面修復工（左官工，鉄筋防錆処理有，ポリマーセメント）

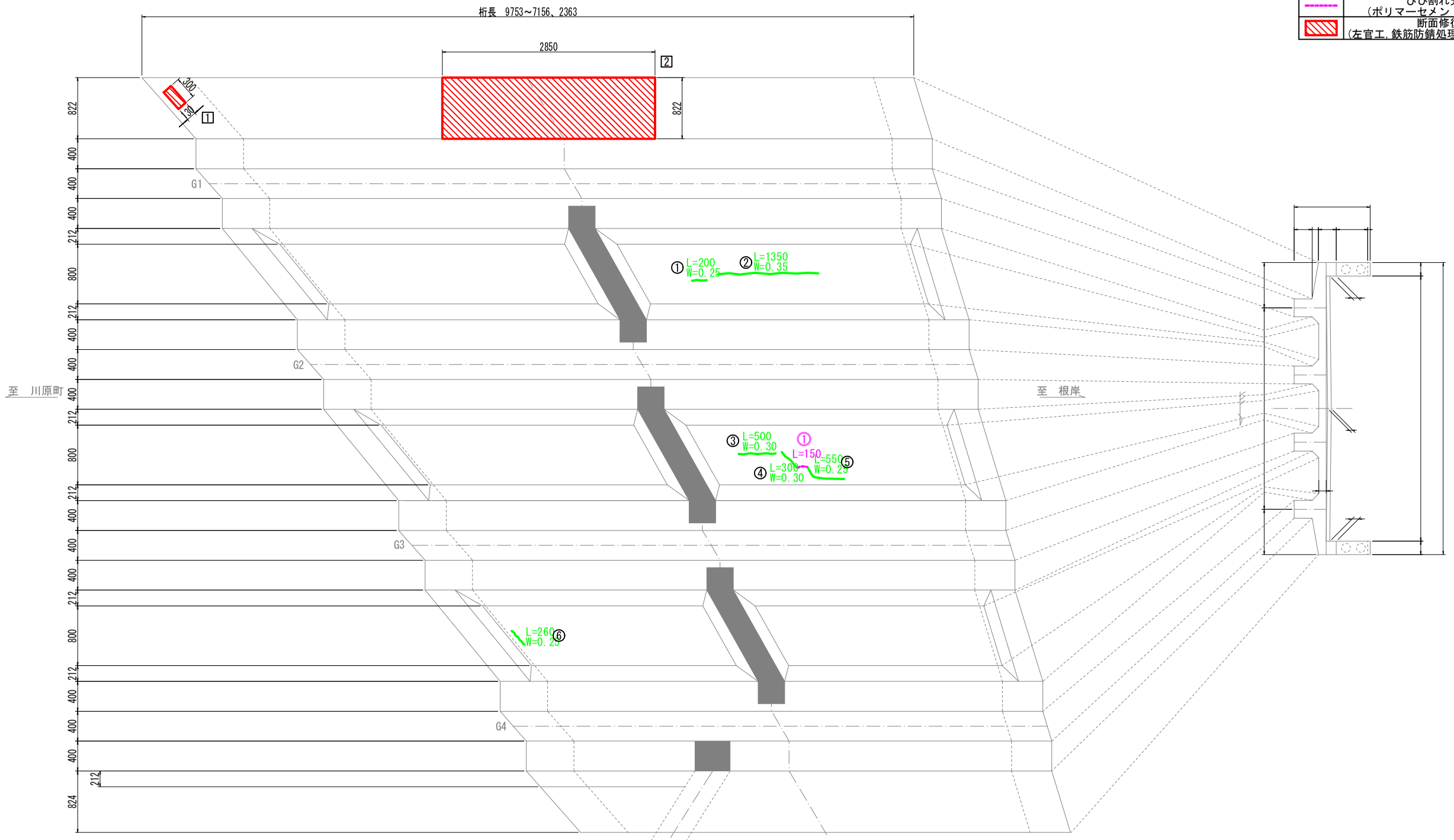

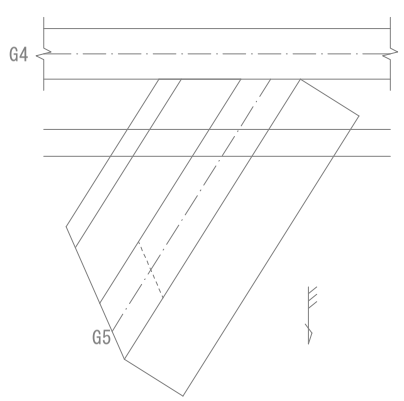

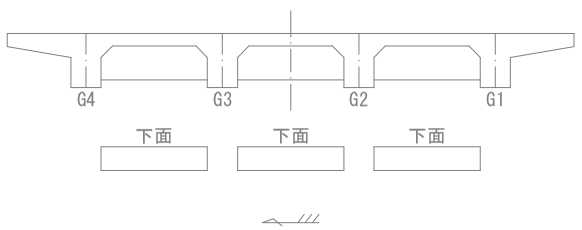

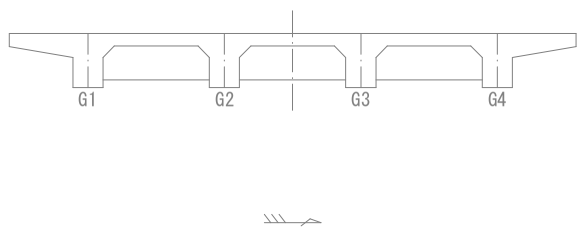

（特記事項）
1. 図中詳細寸法等は現地検測のうえ決定すること。